DELTA DORE

2703569 Rev.03

10 YEAR AUTONOMY

DO BL - DO BR - DO GR TYXAL+

X3D

www.deltadore.com

- FR Notice d'installation
- EN Installation guide
- DE Installationsanleitung
- IT Guida di installazione
- ES Manual de instalación
- PL Instrukcja instalacji
- NL Installatiehandleiding

	LS14500 – 3,6V - Lithium **Autonomie 10 ans - Autonomy 10 years**
	III
	Consumption stand-by : 5 µA Consumption : 26 mA max.
	868,30 MHz et 868,95 MHz (EN 300 220) - 100 m → 300m
	-10°C / +70°C
	-10°C / +55°C
IP	IP 30 IK 04
	75%
	20,5 x 98,3 x 24,5 mm / 12 x 98,3 x 24,5 mm / 43,2 x 97,8 x 11 mm / 66 gr.
CE	R&TTE 1999/5/CE
	EN 50131-1 Grade 2, EN 50131-2-6, RTC 50131-2-6, EN 50131-5-3
	Environmental class II
	Autoprotection à l'ouverture et à l'arrachement / Tamper alarm on opening or removal of unit / Sabotagekontakt : Auslösung beim Öffnen und Abreißen / Autoprotezione all'apertura e alla rimozione forzata / Autoprotección contra la apertura y el vandalismo / Funkcja antysabotażowa w przypadku próby wyrwania lub otwarcia / Automatische bescherming tegen opening en losrukken
	Important product information (❷ ❸)

2 Emplacement / Location / Einbauort / Posizionamento / Ubicación / Lokalizacja / Locatie

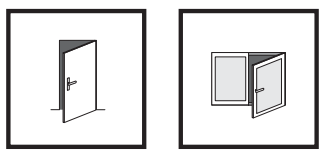

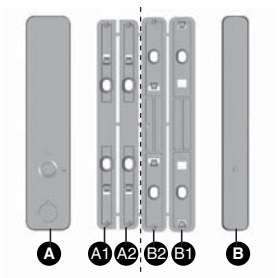

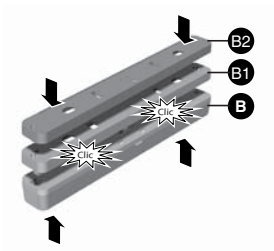

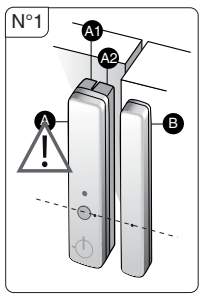

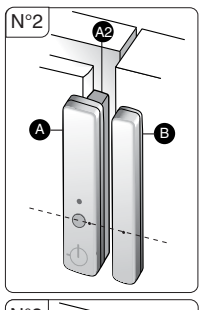

- FR N°1 ne pas séparer les cales A1 et A2 avant le montage.
  N°1 et N°2 n'assurent pas l'autoprotection à l'arrachement.
- EN N°1 do not separate wedges A1 and A2 before assembly.
  N°1 and N°2 do not trigger a tamper alarm on opening.
- DE N°1 Distanzplatten A1 und A2 vor der Montage nicht trennen.
  N°1 und N°2 gewährleisten keinen Sabotageschutz beim gewaltsamen Entfernen.
- IT N°1 non separare i supporti A1 e A2 prima del montaggio.
  N°1 e N°2 non assicurano l'autoprotezione alla rimozione forzata
- ES N°1 no separe las cuñas A1 y A2 antes del montaje.
  N°1 y N°2 no garantizan la autoprotección contra extracciones indebidas.
- PL N°1 przed montażem nie oddzielać klinów A1 i A2.
  N°1 i N°2 nie zapewniają automatycznej ochrony przed urwaniem.
- NL N°1 scheid de wiggen A1 en A2 niet voor de montage.
  N°1 en N°2 zijn geen bescherming tegen vandalisme.

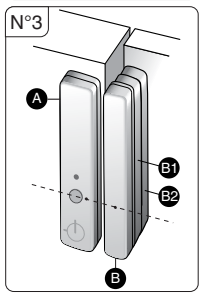

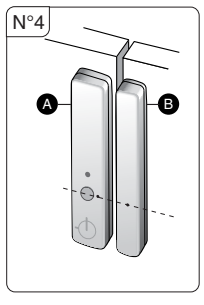

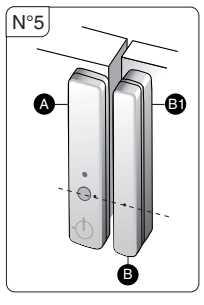

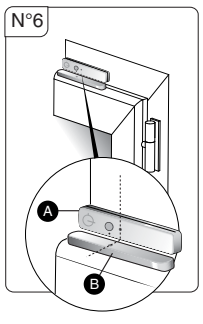

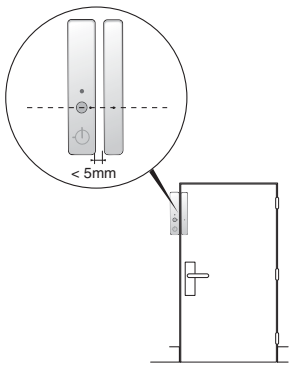

- FR Distances de déclenchement de l'aimant
- EN Magnet triggering distances
- DE Abstand zwischen Melder und Magnet
- IT Distanza tra parte fissa del contatto e magnete
- ES Distancias de activación del imán
- PL Odległości zadziałania magnesu
- NL Activeringsafstand van magneet

X1	17mm	9	15	5
X2	17	17	15	14
Y	21	15	17	10
Z	33	24	29	20

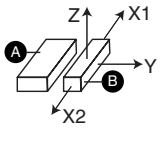

Contenu / Contents / Inhalt / Contenuto / Contenido / Zawartość / Inhoud

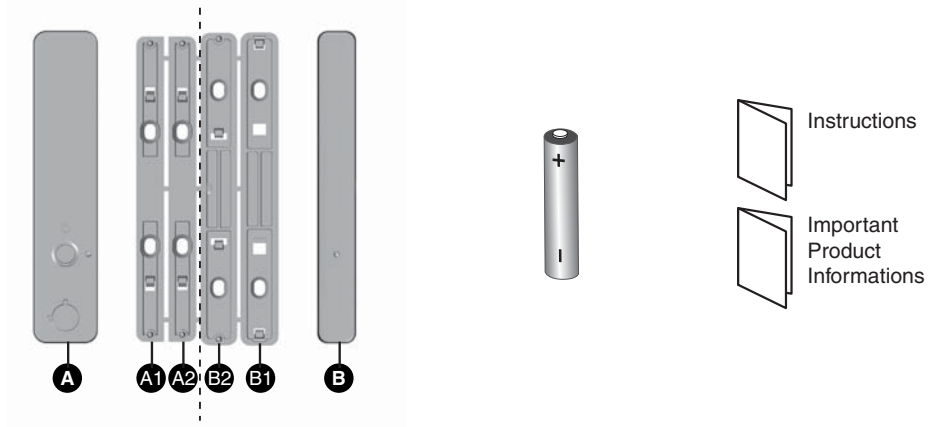

1 Présentation / Presentation / Beschreibung / Presentazione / Presentación / Prezentacja / Voorstelling

- FR Le détecteur peut être associé à un système d'alarme DELTA DORE radio X3D et/ou à un récepteur thermique X3D (ex : CALYBOX 2020 WT, TYBOX 1010 WT, etc ...) ou d'automatisme X3D (non couvert par la certification NF&A2P).
- EN The detector can be associated with a DELTA DORE X3D wireless alarm system and/or an X3D thermal receiver (e.g. CALYBOX 2020 WT, TYBOX 1010 WT, etc.) or X3D control system.
- DE Der Melder kann einer DELTA DORE Funk-Alarmanlage X3D und/oder einem X3D-Empfänger zur Heizungsregelung (z. B.: CALYBOX 2020 WT, TYBOX 1010 WT usw...) oder Hausautomation zugeordnet werden.
- IT Il sensore può essere associato ad un sistema d'allarme Delta Dore radio X3D e/o ad un ricevitore termico X3D(per es: TYBOX 5100) o di automatismo X3D (Non coperto dalla certificazione IMQ).
- ES El detector se puede asociar con el sistema de alarma DELTA DORE radio X3D y/o con los receptores de la gama de automatismos X3D.
- PL Czujnik można powiązać z systemem radiowym DELTA DORE X3D i/lub z odbiornikiem termostatu X3D (np.: CALYBOX 2020 WT, TYBOX 1010 WT, itp.) lub automatyką X3D.
- NL De detector kan worden gekoppeld aan de draadloze X3D DELTA DORE automatisatie en/of de thermische X3D ontvangers (bijv: CALYBOX 2020 WT, TYBOX 1010 WT, enz...).

3 Fixation / Mounting / Montage / Fissaggio / Fijación / Mocowanie / Bevestigen

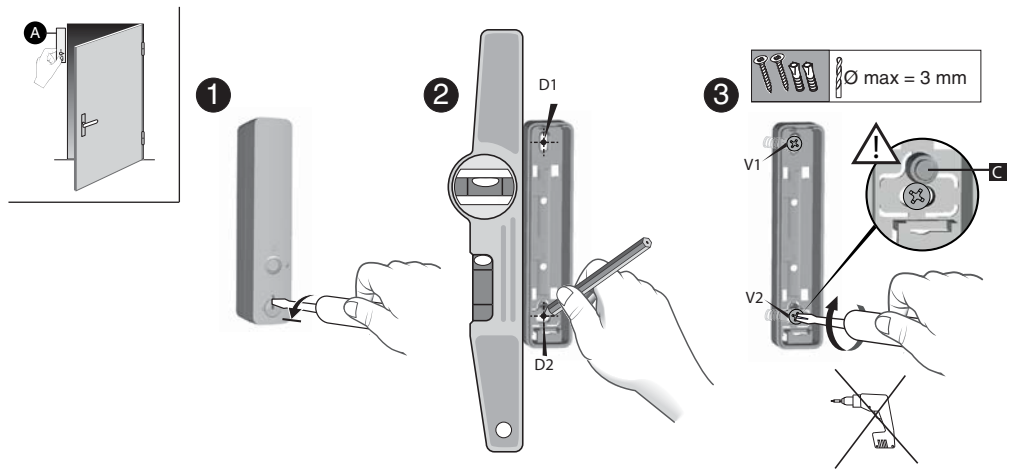

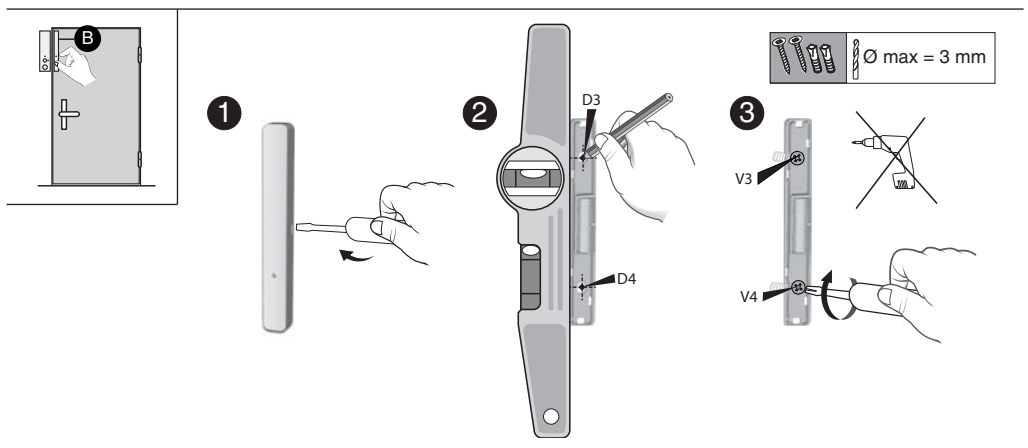

FR	❶ Séparez les 2 parties du boîtier.	❷ Tracez et perçez les trous D1, D2, D3 et D4.	❸ Fixez au mur les vis V1, V2, V3 et V4.
EN	❶ Separate the 2 parts of the unit.	❷ Mark and drill holes D1, D2, D3 and D4.	❸ Mount on the wall using screws V1, V2, V3 and V4.
DE	❶ Öffnen Sie das Gehäuse, indem Sie die zwei Gehäuseteile trennen.	❷ Bohrstellen markieren und Löcher D1, D2, D3 und D4 bohren.	❸ Mit Schrauben V1, V2, V3 und V4 an der Wand anbringen.
IT	❶ Separate le due parti del prodotto.	❷ Tracciare dei segni e fare dei fori D1, D2, D3 e D4.	❸ Fissare al muro le viti V1, V2, V3 e V4
ES	❶ Separe las 2 partes de la carcasa.	❷ Señale y perfore los orificios D1, D2, D3 y D4.	❸ Fije en la pared los tornillos V1, V2, V3 y V4.
PL	❶ Oddziel obie części obudowy.	❷ Wyznacz i wywierć otwory D1, D2, D3 i D4.	❸ Zamocuj w ścianie wkręty V1, V2, V3 i V4.
NL	❶ Scheid de twee delen van de behuizing.	❷ Markeer en boor de gaten D1, D2, D3 en D4.	❸ Bevestig aan de muur met de vijzen V1, V2, V3 en V4.

- FR ⚠ à ne pas détériorer ou perdre la pièce en caoutchouc C (nécessaire à l'autoprotection).
- EN ⚠ Do not damage or lose the rubber part C (required for the tamper alarm).
- DE ⚠ Gummiteil nicht beschädigen oder verlieren C (für Sabotageschutz).
- IT ⚠ Non danneggiare o perdere la parte in gomma C (necessaria all'autoprotezione).
- ES ⚠ procure no deteriorar ni perder la pieza de caucho C (necesaria para la autoprotección).
- PL ⚠, by nie uszkodzić, ani nie zgubić elementu gumowego C (koniecznego do automatycznej ochrony).
- NL ⚠ Wees voorzichtig dat u het rubberen deel niet beschadigt/verliest C (nodig voor antivandaal signaal).

4 Mise en service / Activation / Inbetriebnahme / Attivazione / Activación / Uruchamianie / Inbedrijfstelling

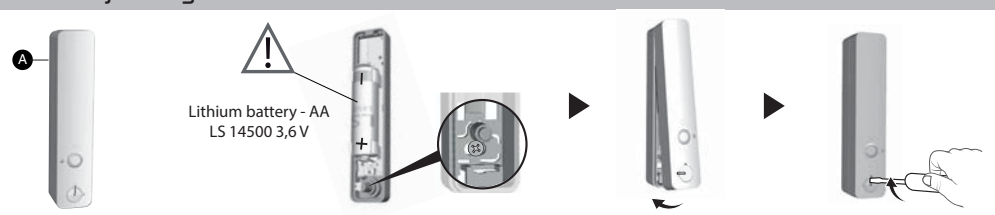

FR Vérifiez la présence de la pièce en caoutchouc.

EN Check that the rubber part is in position.

DE Überprüfen, ob das Gummiteil vorhanden ist.

IT Verificare la presenza della parte in gomma.

ES Compruebe que la pieza de caucho está en su sitio.

PL Sprawdź obecność elementu gumowego.

NL Controleer of het rubber aanwezig is.

6 Fonctionnement avec un système d'alarme / Operation with an alarm system / Betrieb mit einer Alarmanlage / Funzionamento con un sistema d'allarme / Funcionamiento con el sistema de alarma / Działanie z systemem alarmowym / Werking met alarmsysteem

FR
- Association avec un système d'alarme
- Choix du mode de déclenchement
- Test
- Retour à la configuration usine

Voir notice d'intallation système

EN
- Association with an alarm system
- Selection of triggering mode
- Test
- Restoring factory settings

Refer to system installation guide

DE
- Verbindung mit einer Alarmanlage
- Wahl des Auslösungsmodus
- Test
- Rückkehr zur Werkseinstellung

Siehe Installationsanleitung System

IT
- Associazione con un sistema d'allarme
- Scelta della modalità di scatto dell'allarme
- Test
- Ritorno alla configurazione di fabbrica

Vedi le istruzioni di installazione «Sistema»

ES
- Asociación con el sistema de alarma
- Elección del modo de activación
- Prueba
- Volver a la configuración original

Ver manual de instalación del sistema

PL
- Powiązanie z systemem alarmowym
- Wybór sposobu wywołania
- Test
- Przywrócenie konfiguracji fabrycznej

Patrz instrukcja instalacji systemu

NL
- Koppelen aan een alarmsysteem
- Activeringsmodus selecteren
- Test
- Fabrieksinstellingen herstellen

Zie installatiehandleiding systeem

7 Changement de la pile / Changing the batteries / Batterien ersetzen / Sostituzione delle batterie / Cambiar las pilas / Wymiana baterii / De batterijen vervangen

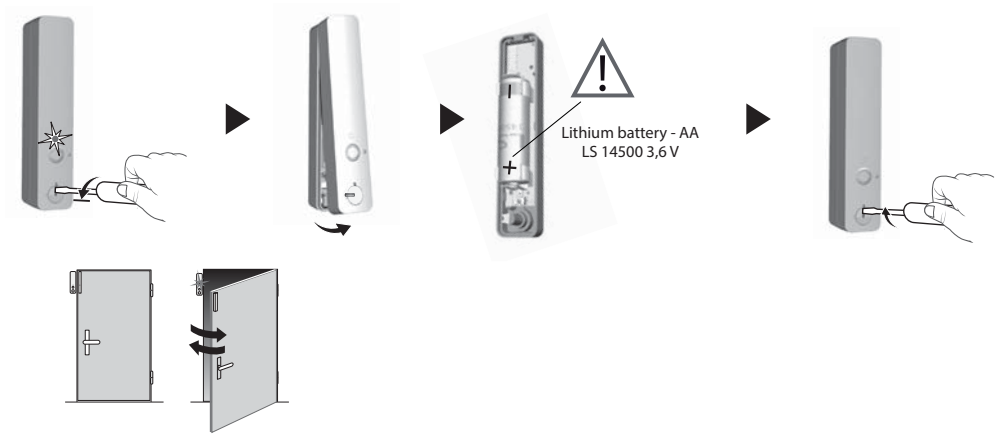

FR Le voyant clignote à chaque ouverture ou fermeture, la pile est usée (< 2,7V).
Si une centrale d'alarme est associée, passez-la en mode maintenance avant d'ouvrir le produit (voir notice d'installation système).

EN The LED flashes whenever an opening is opened or closed. The battery is dead (< 2,7V).
If an alarm control unit is associated, set it to maintenance mode before opening the product (refer to system installation guide).

DE Kontrollleuchte blinkt bei jedem Öffnungs- oder Schließvorgang, die Batterie ist leer (< 2,7V).
Bei Kombination mit einer Alarmzentrale muss sich diese beim Öffnen des Geräts im Wartungsmodus befinden (siehe Installationsanleitung System).

IT Il LED lampeggia ad ogni apertura, le batterie sono esaurite (< 2,7V dopo 20 minuti).
Se il sensore è associato ad una centrale d'allarme, metterla in modalità manutenzione prima di aprire il prodotto. (Vedi le istruzioni di installazione «Sistema»)

ES Si el indicador parpadea al abrir y al cerrar es que la pila se ha agotado (< 2,7V).
Si existe una central de alarma asociada, póngala en modo mantenimiento antes de abrir el producto (ver manual de instalación del sistema).

PL Lampka miga przy każdym otwarciu lub zamknięciu – bateria jest rozładowana (< 2,7V).
Jeżeli powiązana jest centrala alarmowa, przed otwarciem urządzenia przejdź w tryb konserwacji (patrz instrukcja instalacji systemu).

NL Als het lampje bij elke opening/sluiting knippert, dan is de batterij bijna leeg (< 2,7V).
Als een alarmcentrale is verbonden, plaats het dan eerst in onderhoud-modus vooraleer het product te openen (zie de installatiehandleiding).

Référentiel de certification NF324-H58 pour la classification 2 boucliers :
Certificat N°2120700005.

Organismes certificateurs
AFNOR Certification : www.marque-nf.com
CNPP Cert. : www.cnpp.com

Certificazione IMQ :
IMQ Sistemi di sicurezza.

IMQ S.p.A : www.imq.it

5 Mode autonome / Autonomous mode / Autonomer Betrieb / Modalità autonoma / Modo autónomo / Tryb autonomiczny / Zelfstandige modus

FR **Association avec un récepteur X3D (thermique ou automatisme)**
Exemple : mise en arrêt du chauffage sur ouverture de fenêtre.

EN **Association with an X3D receiver (thermal or control system)**
Example: heating system switches off when a window is opened.

DE **Verbindung mit X3D-Empfänger (Heizungsregelung oder Hausautomation)**
Beispiel: Ausschalten der Heizung beim Öffnen eines Fensters.

IT **Associazione con un ricevitore X3D (termico o di automatismo)**
Esempio: Arresto del riscaldamento a seguito dell'apertura di una finestra.

ES **Asociación con un receptor X3D (térmico o de automatismo)**
Ejemplo: desactivación de la calefacción al abrir la ventana.

PL Powiązanie z odbiornikiem X3D (termostatem lub automatyki)
Przykład: wyłączenie ogrzewania po otwarciu okna.

NL **Koppelen met een ontvanger X3D (thermisch of automatisch)**
Bijvoorbeeld: verwarming uitschakelen wanneer raam wordt geopend.

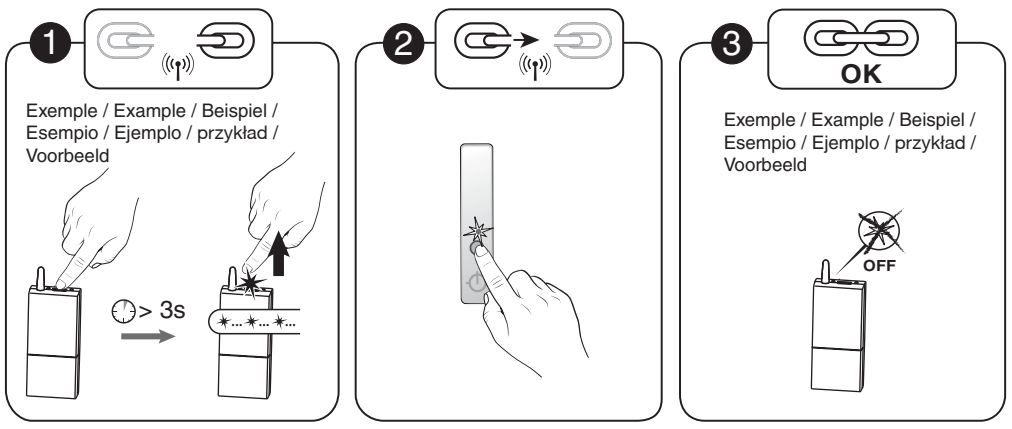

FR	❶ Mettez le récepteur en attente d'association (voir notice).	❷ Appuyez sur la touche du détecteur. Le voyant s'allume brièvement. Relâchez	❸ Vérifiez que le récepteur a bien pris en compte la demande (voir sa notice).
EN	❶ Set the receiver to association wait mode (refer to guide).	❷ Briefly press the detector button. The LED will come on briefly. Release	❸ Check that the receiver has acknowledged the request (refer to the guide).
DE	❶ Schalten Sie den Empfänger in Enlernmodus (siehe Bedienungsanleitung)	❷ Drücken Sie die Taste am Melder. Die Kontrollleuchte leuchtet kurz auf. Taste loslas sen.	❸ Überprüfen Sie, ob der Empfänger den Befehl erhalten hat (siehe entsprechende Anleitung).
IT	❶ Mettere il ricevitore in attesa di associazione (vedi istruzioni).	❷ Premere sul pulsante del sensore. Il LED si illumina brevemente. Riavviare.	❸ Verificare che il ricevitore abbia ricevuto correttamente il comando (vedi relative istruzioni).
ES	❶ Ponga el receptor en modo asociación (ver manual).	❷ Pulse la tecla del detector. El indicador se enciende brevemente. Suelte la tecla.	❸ Compruebe que el receptor haya captado la orden (ver su propio manual).
PL	❶ Ustaw odbiornik w trybie oczekiwania na powiązanie (patrz instrukcja).	❷ Naciśnij przycisk czujnika. Lampka sygnalizacyjna włącza się na krótko. Puść.	❸ Sprawdź, czy odbiornik uwzględnił żądanie (patrz instrukcja).
NL	❶ De ontvanger in koppel-modus plaatsen (zie handleiding).	❷ Druk op de toets van de detector. Het lampje licht kortstondig op. Laat de toets los.	❸ Controleer of de ontvanger de opdracht heeft ontvangen (zie handleiding).

FR **Test de fonctionnement**

EN **Operating test**

DE **Betriebstest**

IT **Test di funzionamento**

ES **Prueba de funcionamiento**

PL **Test działania**

NL **Werkingstest**

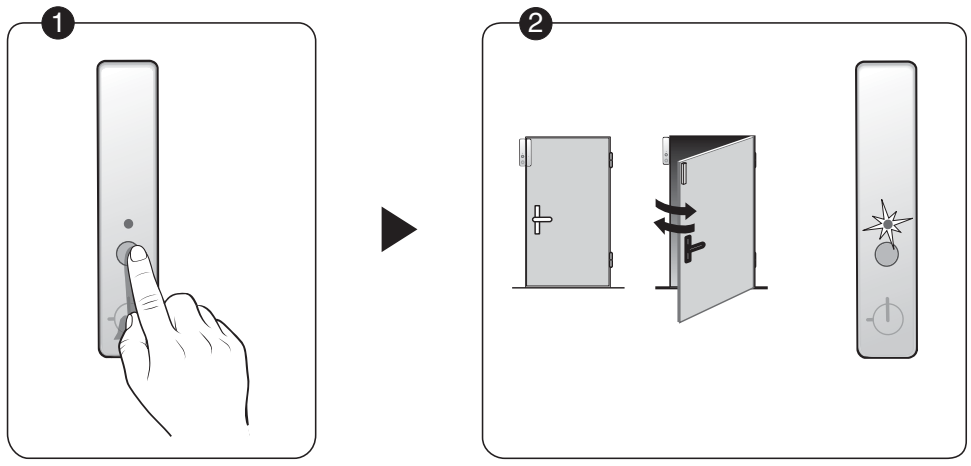

FR	❶ Appuyez brièvement sur la touche du détecteur.	❷ Le voyant du détecteur clignote rouge à chaque ouverture ou fermeture, pendant 4 minutes.
EN	❶ Briefly press the detector button.	❷ The detector LED flashes red for 4 minutes each time the opening is opened or closed.
DE	❶ Drücken Sie kurz die Taste am Melder.	❷ Die Kontrollleuchte am Melder blinkt bei jedem Öffnungs- oder Schließvorgang 4 Minuten lang rot.
IT	❶ Premere brevemente sul pulsante del sensore.	❷ Il LED del sensore emette un flash rosso ad ogni apertura o chiusura, per 4 minuti.
ES	❶ Pulse brevemente la tecla del detector.	❷ El indicador del detector parpadea de color rojo al abrir o al cerrar durante 4 minutos.
PL	❶ Naciśnij krótko przycisk czujnika.	❷ Lampka czujnika miga na czerwono przy każdym otwarciu lub zamknięciu, przez 4 minuty.
NL	❶ Druk kortstondig op de toets van de detector.	❷ Het lampje van de detector knippert (rood) bij elke opening of sluiting, gedurende 4 minuten.